Séquence : 09

Document : TD02
Lycée Dorian
Renaud Costadoat
Françoise Puig

Conception chapeau d'assemblage

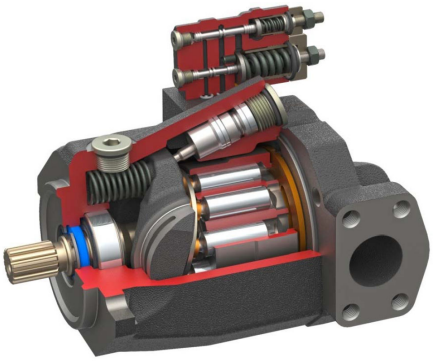

Référence	S09 - TD02
Compétences	E2-05: Produire des documents techniques adaptés à l'objectif de la communication.
Description	Conception d'un chapeau permettant la mise en position d'un roulement à billes.
Système	Pompe à pistons

1 Pompe à piston

La pompe à pistons suivante est représentée sur le document suivant. Une partie a été effacée.

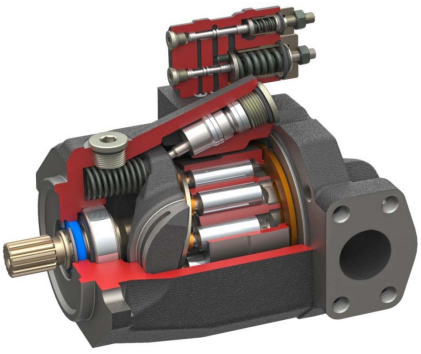

Question 1 : Compléter la représentation de la pompe à pistons suivante.

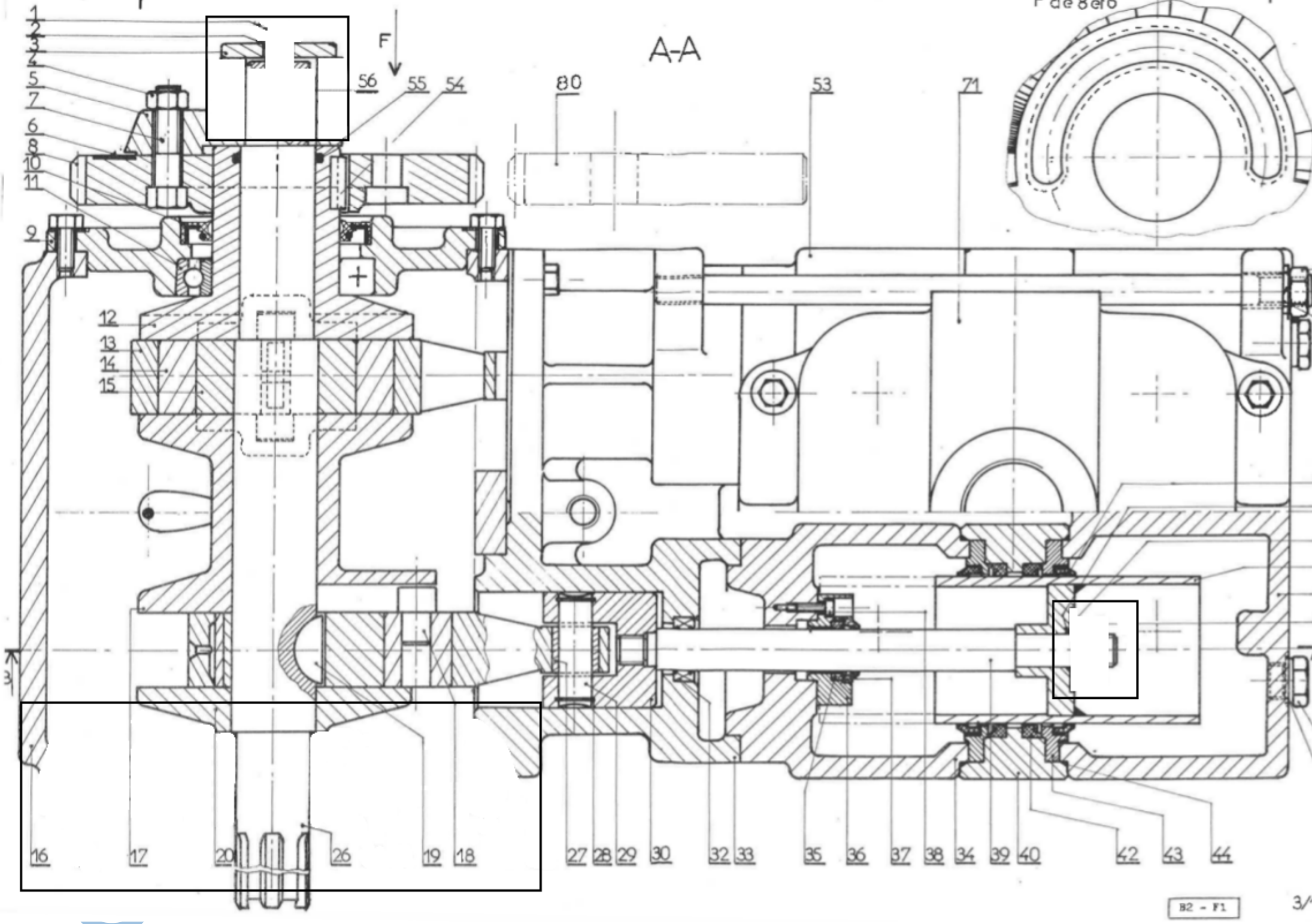
A-A
F
1
2
3
4
5
7
6
8
10
11
9
12
13
14
15
56
55
54
80
53
71
16
17
20
26
19
18
27
28
29
30
32
33
35
36
37
38
34
39
40
42
43
44
B2 - F1